https://www.colliseum.eu/wiki/CD:Wahrnehmbarkeit_von_leichten_Lkw-Kollisionen_(Priester_%26_Weyde)

CD:Wahrnehmbarkeit von leichten Lkw-Kollisionen (Priester & Weyde)

<< Crashdatenbanken

39 Kollisionsversuche mit Geschwindigkeiten von 1 bis 5 km/h zwischen Pkw und Nfz (Mercedes 208 und Magirus).

Fünf Beispiele aus insgesamt 39 Versuchen

Versuch	Skizze	Fahrzeug1	v[km/h]	Fahrzeug2	v[km/h]	Beschreibung
1	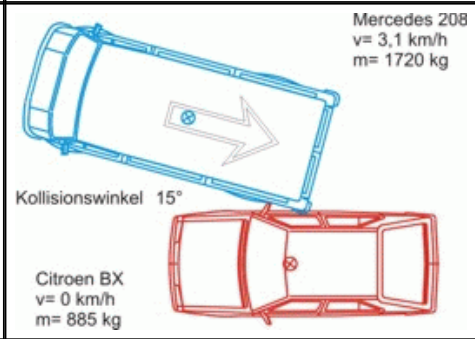	Mercedes 208	3,1	Citroen BX	0	Rückwärtsfahrt ungebremst
9	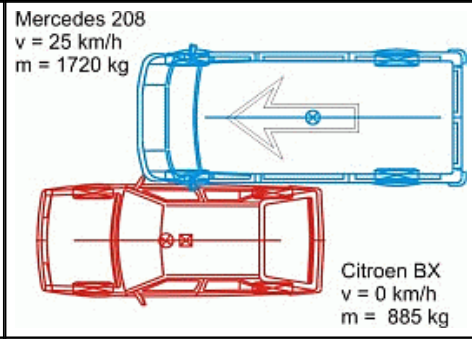	Mercedes 208	25	Citroen BX	0	LKW streift den Außenspiegel des Pkw
10	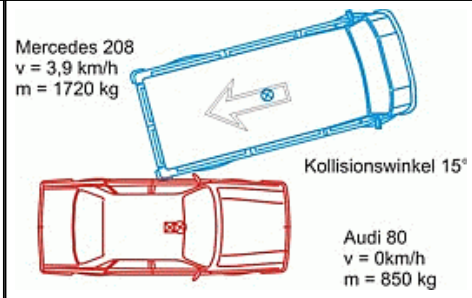	Mercedes 208	3,9	Audi 80	0	Rückwärtsfahrt ungebremst
14	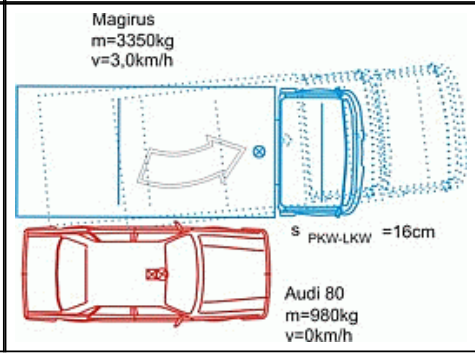	Magirus	3	Audi 80	0	Bogenfahrt, Heck schwenkt aus

19	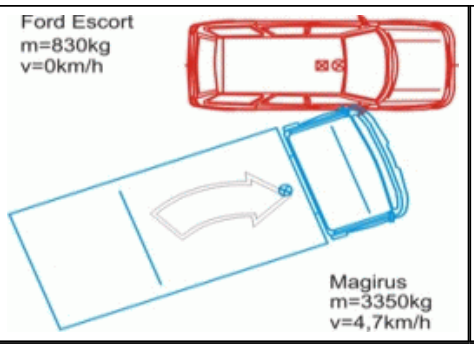	Magirus	4,7	Ford Escort	0	Bogenfahrt vorwärts

Beiträge im VuF

- 1998 #12 Wahrnehmbarkeit von leichten Lkw-Kollisionen